# WP3系列 三相电压/电流电测表(LED/LCD)

## 产品特色

- **可现场更改接线方式,测量电网中的三相三线，三相四线电压或者电流**
- 可选择数码管或液晶显示，**电流CT,电压PT可现场编程**
- 显示直观,精度高,稳定性好,抗震动,可用于波形严重畸变的场所
- 提供模拟变送输出，可选0/1~10V;0/4~20mA输出
- 支持RS485通讯,Modbus-RTU协议
- 支持继电器输出(实现上下限报警),可任意设置报警项目,使用灵活方便
- 支持开关量输入功能,用于监测故障报警点,分合闸状态,手车位置,电容补偿柜电容投入状态
- 可完成SCADA,PLC中多种通讯软件的组网
- 适用于火灾监控,低压配电,建筑防火,电流保护装置等能源,电力,工矿,建筑,开关柜等配电网络监控系统,

## 技术参数

| | |
|---|---|
| 接线方式： | 三相四线,三相三线,电压，电流/3CT电流,2CT电流 |
| 信号输入： | (电压:100V/220V/380V;电流:1A/5AAC |
| 输入阻抗： | 电压>500KΩ;电流<2mΩ |
| 工作频率： | 45~70HZ |
| 过载能力： | 1.2倍持续（电压2倍/1秒瞬时;电流 10倍/1秒瞬时） |
| 输入功耗： | 电压<0.4VA/相;电流<0.2VA/相 |
| 通讯接口： | 1路RS485；1200~19200bps(默认9600） |
| 接点输入： | 支持2路干接点输入(无源),隔离AC/DC 5000V |
| 开关输出： | 支持3路输出，容量：AC250V/5A,DC30V/5A |
| 变送输出： | 支持3路模拟量：0/4~20mA或0~5/10V可编程 |

| | |
|---|---|
| 显示方式： | LCD液晶屏显示/或三排四位LED显示/LBD |
| 测量精度： | 0.5级 |
| 电磁兼容： | 震荡波抗扰3级;射频电磁辐射3级;工频磁场4级 |
| 电磁兼容： | 静电放电4级；瞬变脉冲4级；浪涌冲击4级 |
| 隔离耐压： | AC2.0KV/1min(电源/输入/输出/外壳) |
| 绝缘电阻： | 信号,电源,输出端子对壳电阻>100MΩ |
| 工作环境： | -10℃~+55℃；相对湿度<90%，无腐蚀) |
| 存储环境： | -20℃~+75℃；相对湿度<90%，无腐蚀) |
| 辅助电源： | 85~264Vac/dc(升级版45-270VAC/DC)或者380Vac |
| 整机功耗： | <5VA |

## 产品选型

WP 输入类型 — 输入信号 — 输出信号 — 工作电源 — 面板尺寸 — 测量类型 — 显示方式

| 输入类型 | |
|---|---|
| 输入信号 | 代码 |
| 三相三线 | 33 |
| 三相四线 | 34 |

| 输入信号(V) | |
|---|---|
| 测量信号 | 代码 |
| 300V | VA |
| 450V | VD |
| 1A | A5 |
| 5A | A6 |
| 指定 | 参数 |

| 输出信号 | |
|---|---|
| 信号控制 | 代码 |
| 2路开关量输入 | DI |
| 3路开关量输出 | DO |
| 3路模拟量输出 | AO |
| 485通讯 | T |
| 无选配 | N |

| 工作电源 | |
|---|---|
| 电源范围 | 代码 |
| 85-264Vac/dc | A |
| 45-270Vac/dc | A1 |
| 380Vac | A2 |

| 面板尺寸 | |
|---|---|
| 面板尺寸 | 代码 |
| 120*120 | 2 |
| 96*96 | 3 |
| 72*72 | 6 |
| 80*80 | 7 |
| 48*48 | 8 |

| 测量类型 | |
|---|---|
| 测量概述 | 代码 |
| 电流测量 | I |
| 电压测量 | U |

| 显示方式 | |
|---|---|
| 显示方式 | 代码 |
| LED数码管 | E |
| LCD液晶屏 | Y |
| LBD定制屏 | B |

| 辅助选型 | | | | | |
|---|---|---|---|---|---|
| 面板尺寸 | 开孔尺寸 | 测量代码 | 显示方式 | 选配 | 组合方式 |
| 120*120 | 107*107 | I(电流)<br>U(电压) | E(数码管)<br>Y(液晶屏)<br>B(定制屏) | 2DI<br>3DO<br>3AO<br>485通讯 | 任意组合<br>(模拟量默认4-20mA) |
| 96*96 | 91*91 | | | | |
| 80*80 | 76*76 | | | | |
| 72*72 | 67*67 | | | | |
| 48*48 | 45*45 | | E(数码管) | 3DO+3AO+RS485 | |

注释1:LBD定制屏为我公司定制的LED数码管显示屏,单位,符号均以LED全屏方式显示,黑色机身需要此款外观,选型时请咨询我公司业务;

注释2:模拟量输出方式可选择电压或者电流，订货时需要说明，选型可用AOI或者AOV区别；

注释3:产品接线需根据产品实物接线图接线，工程师设计图纸前请根据型号参数咨询我司准确接线方式；

例如:WP34-A6-T-A-3IE

注释:输入测量信号为0-5Aac尺寸为：96*96,数码管显示,供电为85-264Vac/dc的三相四线电流表多并带通讯输出

## 产品尺寸

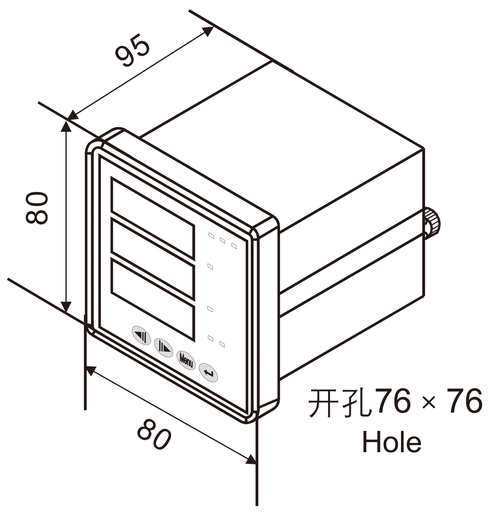


单位:mm

| 代码 | 名称 | 面板尺寸M*L | 开孔尺寸H*K | 表盘深度 |
|---|---|---|---|---|
| 8 | 长形 | 48*48 | 45*45 | 85 |
| 6 | 方形 | 72*72 | 67*67 | 95 |
| 7 | 方形 | 80*80 | 76*76 | 95 |
| 3/31 | 方形 | 96*96 | 91*91(默认)或88*88 | 90 |
| 2/21 | 方形 | 120*120 | 111*111(默认)或107*107 | 90 |

## 产品接线图