MCE-IJ31系列三相交流电流变送器

此类产品是运用电磁隔离原理设计，
采用输入与输出隔离（二隔离）或输入、
输出、电源隔离（三隔离）方式制作，具备导轨、螺钉两种安装方式，
主要用于三相电流信号的实时监测和监控。

- 抗干扰能力强：可提供输入/输出/电源端抗浪涌电压达4kV以上的产品
- 多种输出、多种输入孔径，方便用户选择使用；
- 可靠性高：隔离耐压≥2500VDC，
- 可根据用户特殊情况量身定制特殊产品。

产品概述

输入信号：	1A~100A	响应时间：	≤300mS(IJ31)，≤400mS(IJ31A)
输出信号：	4～20mA；0~10mA;0~10V等可选	精度等级：	0.2/0.5级
负载能力：	负载≥2KΩ(电压输出)/负载≤250Ω(电流输出)	温漂特性：	≤150ppm/℃(0.2级),≤300ppm/℃(0.5级)
静态功耗：	3,4,6,8输出：350mW(0.2级),300mW(0.5级)	隔离能力：	输入-输出-电源-外壳之间 2.5KVdc,1min
静态功耗：	5输出：480mW(0.2级),450mW(0.5级)	工作环境：	温度:-10~60℃；湿度:≤95%(不结露)
输出纹波：	10mV(0.2级)，15mV(0.5级)	储存温度：	温度:-40~70℃；湿度:≤95%(不结露)
供电电源：	+12V或+15V或+24V或AC220V	安装方式：	导轨/螺孔

产品选型

MCE— 输入类型 — 输入信号(电压) — 输出信号 工作电源

输入类型	
输入类型	代码
交流电流有效值	Ij31
交流电流真有效值	IJ31A

输出信号	
输入类型	代码
1A	A5
5A	A6
10A	A7
30A	A8
100A	AT
指定(A)	A0()

输出信号	
输入类型	代码
0～5VRMS	1
0～5V	3
0～20mA	4
4～20mA	5
1-5V	6
0～10V	8

供电范围	
供电范围	代码
12Vdc	D2
15Vdc	D3
24Vdc	D4
48Vdc	D7
110Vac/dc	A8
220Vac/dc	A9

辅助选型					
	外形类型	常用额定值	输出类型	工作电源	精度
31	BS3型（6.5MM）	0~0.5-30A	1,3,4②,5②,6,8	D2,D3,D4	0.2/0.5
	BSK型（6.5MM）	0~0.5-30A	1,3,4②,5②,6,8	D2,D3,D4	0.5
	DS5型（11MM）	0~0.5-100A	1,3,4②,5②,6,8	D2,D3,D4	0.5
	MSK型（无孔）	0~0.5-5A	3,4②,5②,6,8	D7④,A8,A9	0.2/0.5
	BSK型（6.5MM）	0~0.5-30A	3,4②,5②,6,8	D7④,A8,A9	0.2/0.5
31A	BS3型（6.5MM）	0~0.5-30A	1,3,4②,5②,6,8	D2,D3,D4	0.5
	BSK型（6.5MM）	0~0.5-30A	1,3,4②,5②,6,8	D2,D3,D4	0.5
	DS5型（11MM）	0~0.5-100A	1,3,4②,5②,6,8	D2,D3,D4	0.5
	MSK型（无孔）	0~0.5-5A	3,4②,5②,6,8	D7④,A8,A9	0.5
	BSK型（6.5MM）	0~0.5-30A	3,4②,5②,6,8	D7④,A8,A9	0.5

例如:MCE - IJ31-A6-3-D2/BS3-0.5

注释:输入三相交流电流:0~5A,输出:0~5V DC,辅助电源:+12V,孔径：ϕ6.5mm，等级指数:0.5级，S3型电量隔离变送器。

注①...高可靠性变送器，电源与输入防雷击浪涌能力在4KV以上。

注②...选用该输出类型时，负载电阻RL应≤250Ω，如250Ω＜RL≤500Ω时，请用户在订货时注明。

注③...选用BS3、BSK型被测电流>30A；DS5型被测电流>100A时，用户应在每相加一个电流互感器（CT），其次级信号作为测量输入信号。

注④...非常规产品,根据客户需求生产,订货前请咨询我公司。

产品接线图

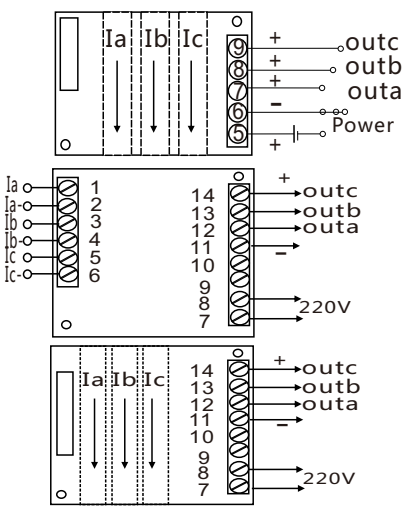

产品尺寸图

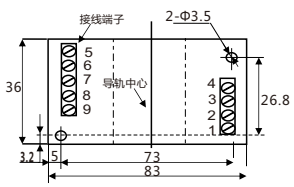

ES3型外形尺寸：83*36*76高(mm)
安装尺寸：83*36(mm)
BS3和BSK穿孔孔径:6.5mm/DS5孔径11mm

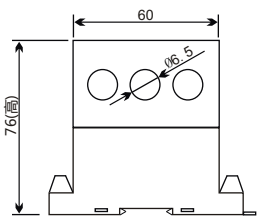

S3型
单位:mm
公差:±0.5mm

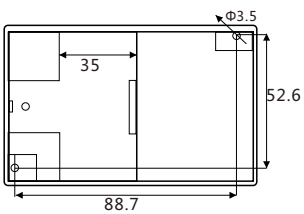

MSK型外形尺寸：102.6*63*42高(mm)
BSK型外形尺寸：102.6*63*68高(mm)
安装尺寸：88.7*52.6(mm)